Maßblatt TERSA-/ Monoblock-Messerwelle

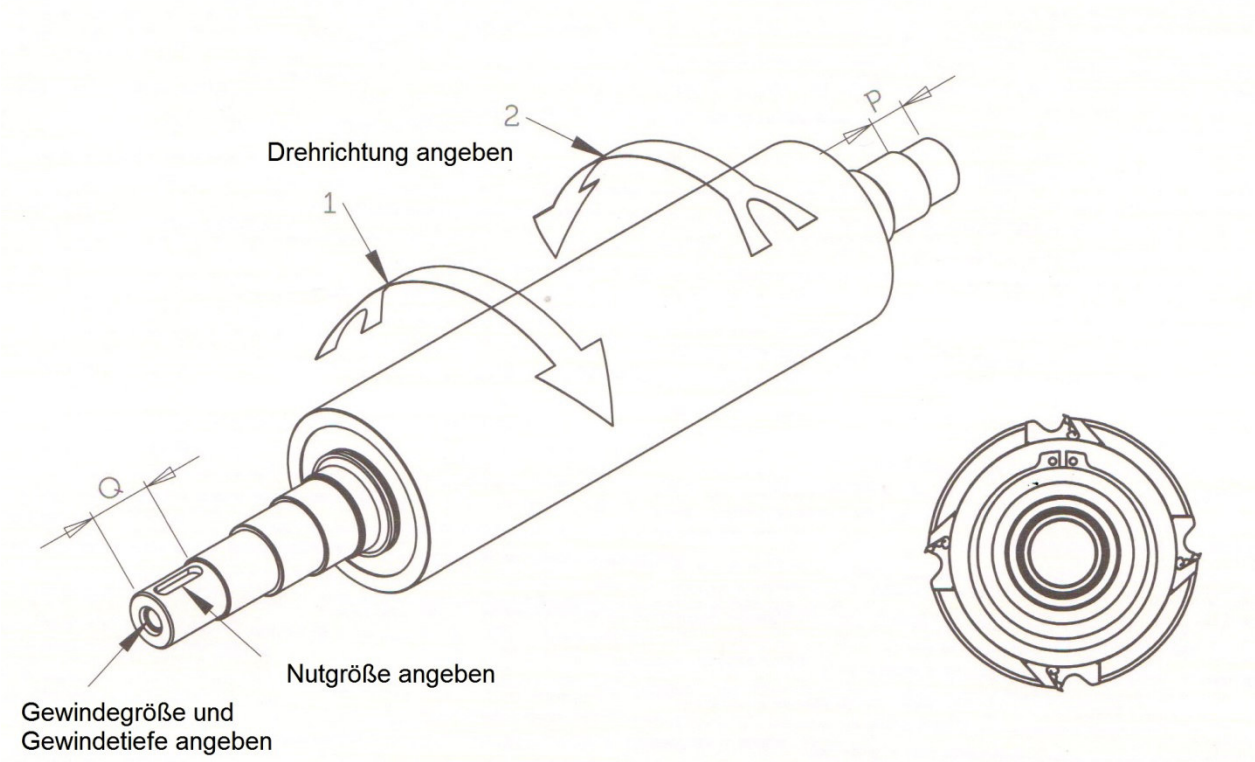

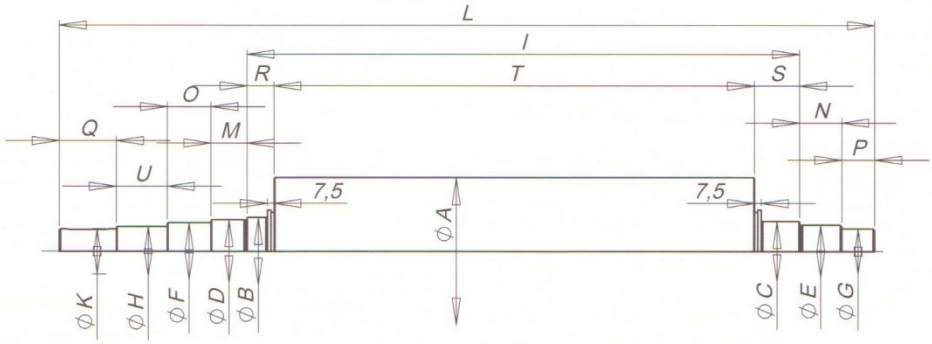

Maße in mm angeben:

A	B	C	D	E	F	G	H	K

T	R	S	I	L	M	N	O	P

U	Q	Drehrichtung 1	Drehrichtung 2	Nutgröße	Gewinde-größe	Gewinde-tiefe	Flugkreis-Ø Hobelmesser	Anzahl der Messer